КАТАЛОГ ТРЕКОВЫХ СИСТЕМ

LUMFER

LumFer

Design&Style

Трековые системы 48V 3

- Система Clamp Track 23 3
- Система LumFer Track 23 Light 3
- Система LumFer Track 23 3

Блоки питания 48V 4

- Блок питания TR23 арт.28154 4
- Блок питания TR23 арт.28155 4
- Блок питания выносной TR23 арт.30004 4
- Блок питания Smart TR23 арт.30005 5
- Блок питания Smart TR23 арт.30006 5
- Подключение блока питания Smart к приложению Smart Life 6

Токопроводящие элементы 48V 7

- Коннектор питания TR23 арт.28152 8
- Прямой коннектор TR23 арт.28153 8
- Гибкий коннектор TR23 арт.28151 8

Светильники 48V 9

- Светильник трековый TR23 арт.28162 9
- Светильник трековый TR23 арт.28161 10
- Светильник трековый TR23 арт.28147 11
- Светильник трековый TR23 арт.28144 12
- Светильник трековый TR23 арт.28164 13
- Светильник трековый TR23 арт.28163 14
- Светильник трековый TR23 арт.28146 15
- Светильник трековый TR23 арт.28159 16
- Светильник трековый TR23 арт.28148 17
- Светильник трековый TR23 арт.28160 18
- Светильник трековый TR23 арт.28145 19
- Светильник трековый TR23 арт.28156 20
- Светильник трековый TR23 арт.28157 21

Трековые системы 220V 22

- Система Clamp Track 25 22
- Система LumFer Track 25 Light 23
- Система LumFer Track 25 24

Токопроводящие элементы 220V 23

- Коннектор питания TR25 арт.29152 24
- Коннектор питания TR25 арт.30007 24
- Прямой коннектор TR25 арт.29153 24
- Прямой коннектор TR25 арт.30008 24
- Гибкий коннектор TR25 арт.29151 24
- Гибкий коннектор TR25 арт.30009 24

Светильники 220V 25

- Светильник трековый TR25 арт.29162 25
- Светильник трековый TR25 арт.29161 26
- Светильник трековый TR25 арт.29147 27
- Светильник трековый TR25 арт.29146 28
- Светильник трековый TR25 арт.29144 29
- Светильник трековый TR25 арт.29164 30
- Светильник трековый TR25 арт.29163 31
- Светильник трековый TR25 арт.29148 32
- Светильник трековый TR25 арт.29159 33
- Светильник трековый TR25 арт.29145 34
- Светильник трековый TR25 арт.29156 35
- Светильник трековый TR25 арт.29157 36

! *При нажатии курсором на название профиля, действует гиперссылка – переход на страницу профиля*

LumFer

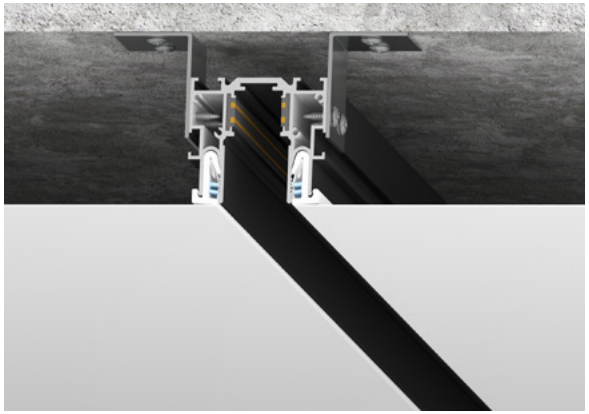

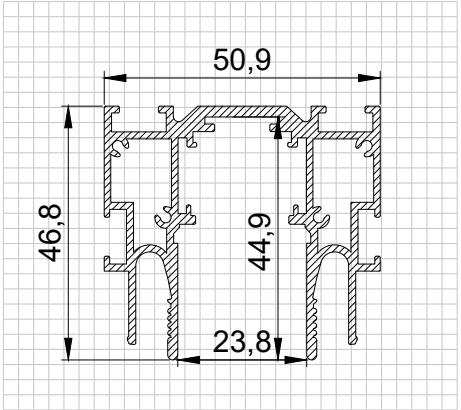

СИСТЕМА CLAMP TRACK 23

Серия: TR23
Входящее напряжение: 48V
Длина: 2 м; 3 м
Материал: Алюминий
Цвет: Черный/белый

В комплекте: торцевые заглушки и вставка Clamp для фиксации полотна.

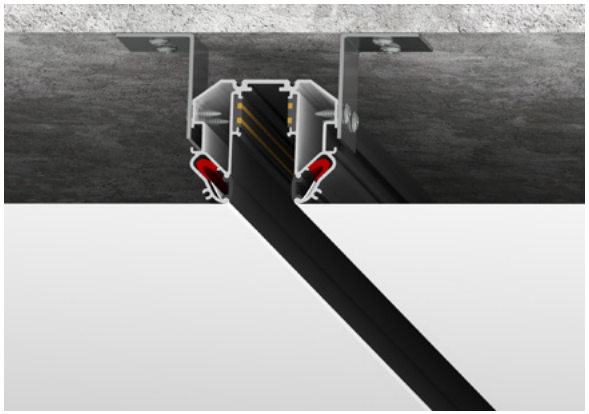

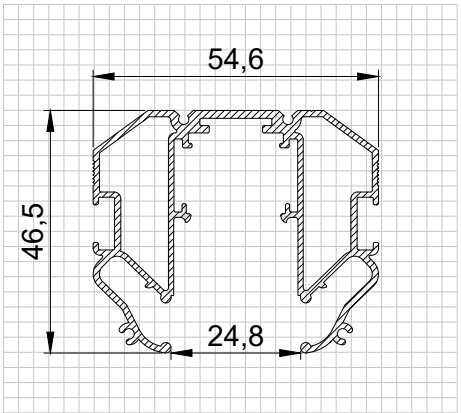

СИСТЕМА LUMFER TRACK 23 LIGHT

Серия: TR23
Входящее напряжение: 48V
Длина: 2 м
Материал: Алюминий
Цвет: Черный

В комплекте: торцевые заглушки и вставка ПВХ для маскировки фиксации гарпуна с полотном

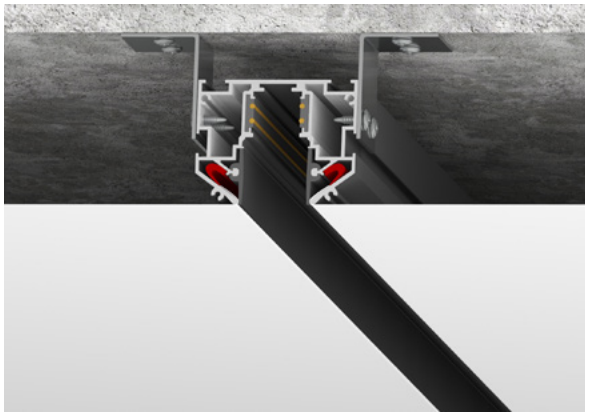

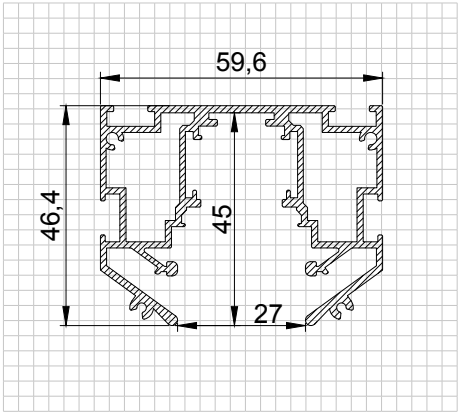

СИСТЕМА LUMFER TRACK 23

Серия: TR23
Входящее напряжение: 48V
Длина: 2 м; 3 м
Материал: Алюминий
Цвет: Черный/белый

В комплекте: торцевые заглушки и вставка ПВХ для маскировки фиксации гарпуна с полотном

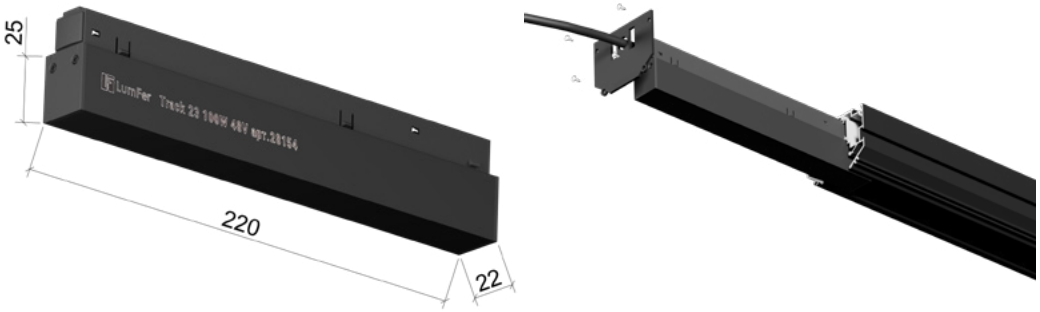

БЛОК ПИТАНИЯ TR23 **АРТ. 28154**

Серия: TR23
Артикул: 28154
Входящее напряжение: 48V
Макс.мощность: 100W

Размер: 220x22x25 мм
Материал: Алюминий+Пластик
Цвет: Черный
IP: 20

Преобразует напряжение сети 220V в постоянное стабилизированное напряжение 48V, устанавливается в произвольном месте системы

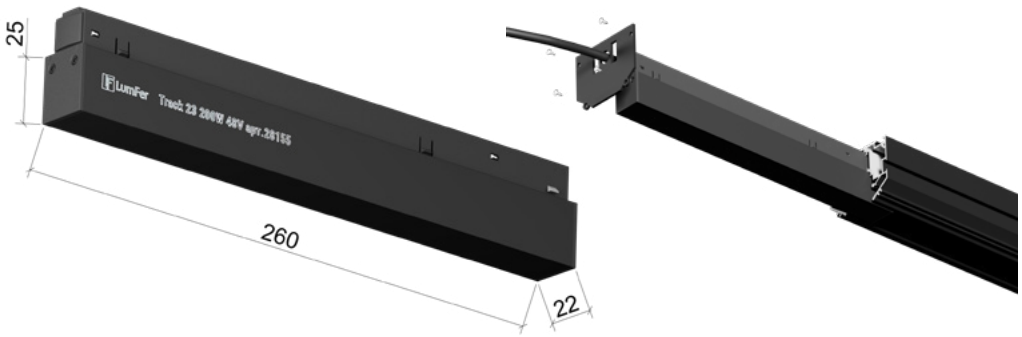

БЛОК ПИТАНИЯ TR23 **АРТ. 28155**

Серия: TR23
Артикул: 28155
Входящее напряжение: 48V
Макс.мощность: 200W

Размер: 260x22x25 мм
Материал: Алюминий+Пластик
Цвет: Черный
IP: 20

Преобразует напряжение сети 220V в постоянное стабилизированное напряжение 48V, устанавливается в произвольном месте системы

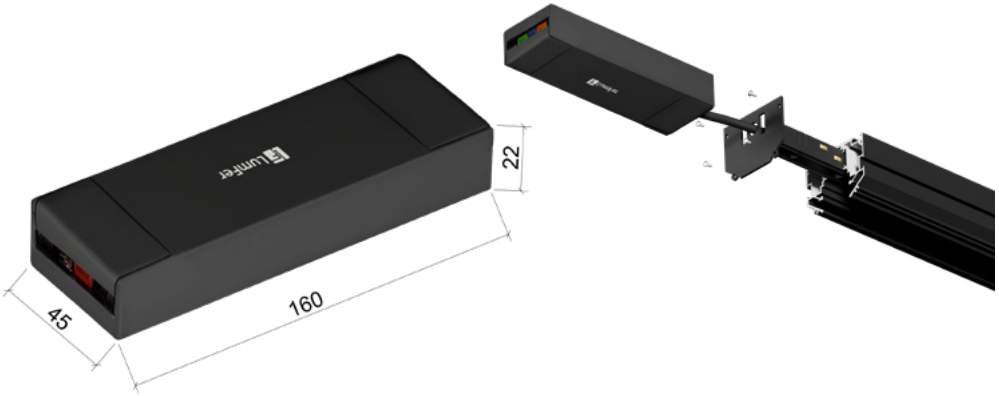

БЛОК ПИТАНИЯ TR23 **АРТ. 30004**

Серия: TR23
Артикул: 30004
Входящее напряжение: 48V
Макс.мощность: 100W

Размер: 160x22x45 мм
Материал: Алюминий+Пластик
Цвет: Черный
IP: 20

Преобразует напряжение сети 220V в постоянное стабилизированное напряжение 48V, устанавливается за потолком, подключение через Коннектор питания TR23 арт.28152

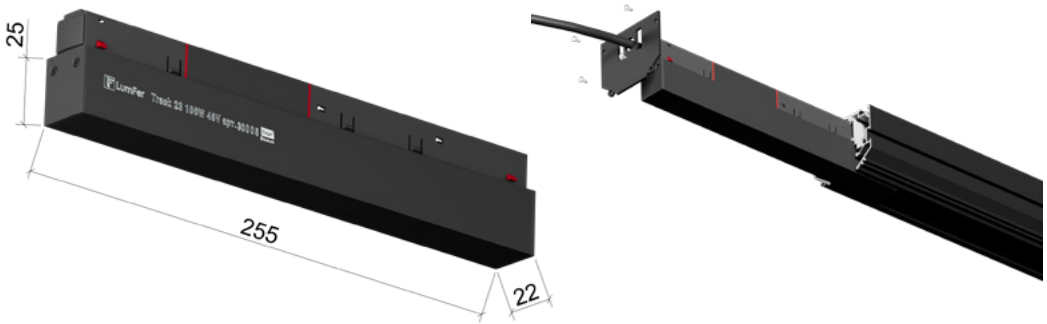

БЛОК ПИТАНИЯ TR23 **АРТ. 30005**

Серия: TR23
Артикул: 30005
Входящее напряжение: 48V
Макс.мощность: 100W

Размер: 255x25x22 мм
Материал: Алюминий+Пластик
Цвет: Черный
IP: 20

Преобразует напряжение сети 220V в постоянное стабилизированное напряжение 48V, устанавливается в произвольном месте системы

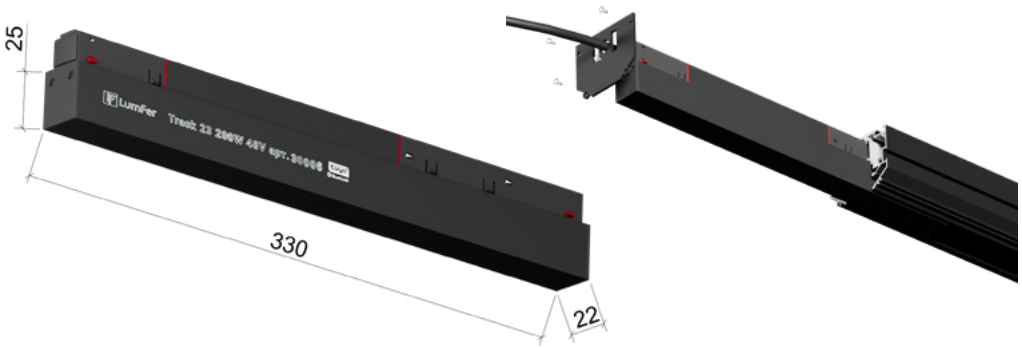

БЛОК ПИТАНИЯ TR23 **АРТ. 30006**

Серия: TR23
Артикул: 30006
Входящее напряжение: 48V
Макс.мощность: 200W

Размер: 330x25x22 мм
Материал: Алюминий+Пластик
Цвет: Черный
IP: 20

Преобразует напряжение сети 220V в постоянное стабилизированное напряжение 48V, устанавливается в произвольном месте системы

Важно

Управление светильниками LumFer осуществляется посредством блоков питания Smart, установленных в трек.

Управление светильниками Smart возможно только при наличии на светильниках физического переключателя температуры 3000K/4000K/6000K/Smart, и чтобы активировать управление, необходимо установить переключатель в положение Smart.

Светильники без функции переключения температуры могут диммироваться только по яркости.

Все светильники, подключённые к одному блоку питания Smart, управляются одновременно, это означает, что при включении или выключении блока все светильники, подсоединённые к нему, будут реагировать одинаково.

Связь происходит по Bluetooth и, если блок питания Smart находится вне зоны действия Bluetooth, управление устройством станет невозможным. Bluetooth имеет ограниченный радиус действия, обычно около 10 метров. Это важно учитывать при размещении устройств, чтобы гарантировать, что они находятся в пределах досягаемости.

Блоки питания Smart не управляются с помощью приложения «Умный дом Яндекса» и голосового помощника «Алиса», из-за несовместимости протоколов.

Подключение блока питания Smart к приложению Smart Life

Download on the App Store

GET IT ON Google Play

1 Скачайте приложение Smart Life (Tuya) из App Store или Google Play.

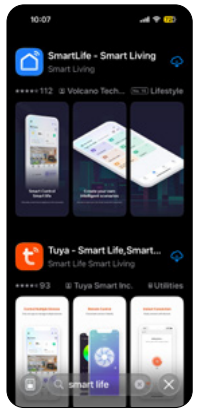

2 Установите приложение на ваш телефон.

3 Откройте приложение и создайте учётную запись.

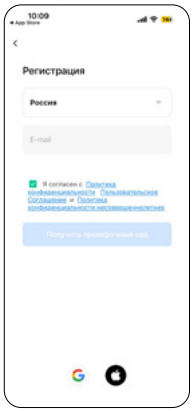

4 Примите все разрешения и условия, предложенные приложением.

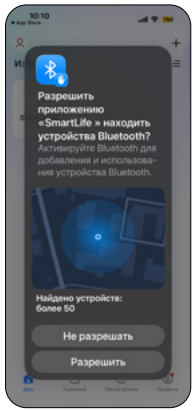

5 Подключите блок питания к сети и в приложении нажмите «Добавить устройство

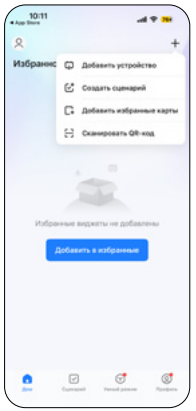

6 Приложение начнёт поиск доступных устройств.

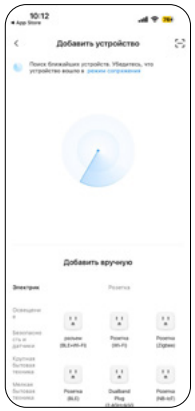

7 После обнаружения блока появится его значок — выберите его.

8 Подтвердите подключение и при необходимости переименуйте устройство.

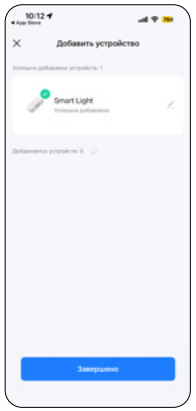

9 Перейдите в меню устройства и настройте яркость и цветовую температуру.

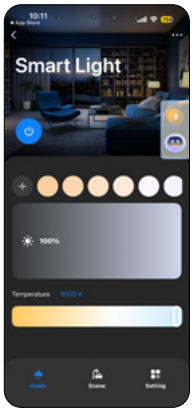

!!Признак готовности блока к подключению — троекратное мерцание светильников после подачи питания, если в приложении выбран тёплый свет, а светильник светит холодным — переверните светильник на 180° и установите его заново.

!!Если блок питания Smart не обнаруживается в приложении, выполните сброс:

1. Пять раз выключите и включите питание блока;
2. Между включением и выключением делайте паузу 2 секунды;
3. На пятое включение светильники начнут мерцать — это означает, что блок готов к подключению.

Возможные причины:

- Приложение было закрыто во время добавления устройства.
- Блок уже привязан к другому аккаунту Smart Life.
- Блок был удалён из приложения, когда был выключен.

Токопроводящие элементы 48V

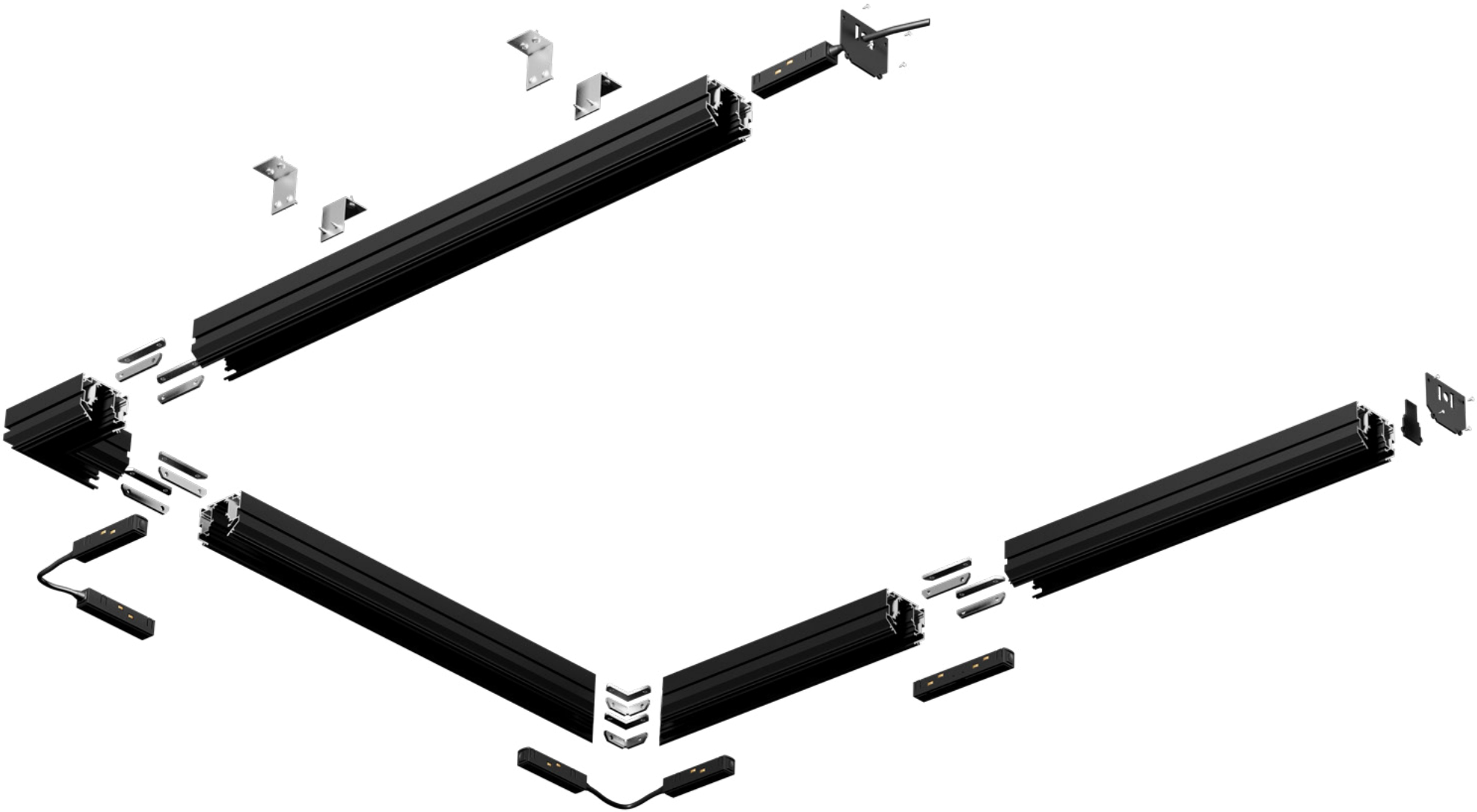

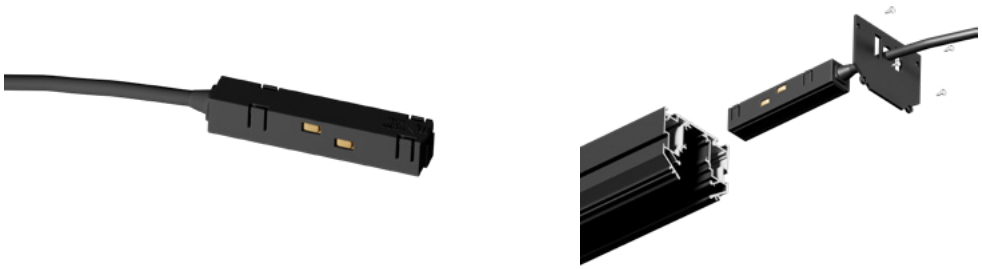

КОННЕКТОР ПИТАНИЯ TR23 **АРТ.28152**

Серия: TR23
Артикул: 28152
Входящее напряжение: 48V

Размер: 90x16x17 мм
Материал: Алюминий+Пластик
Цвет: Черный
IP: 20

Необходим для передачи электропитания от выносного блока 48V, устанавливается в произвольном месте системы

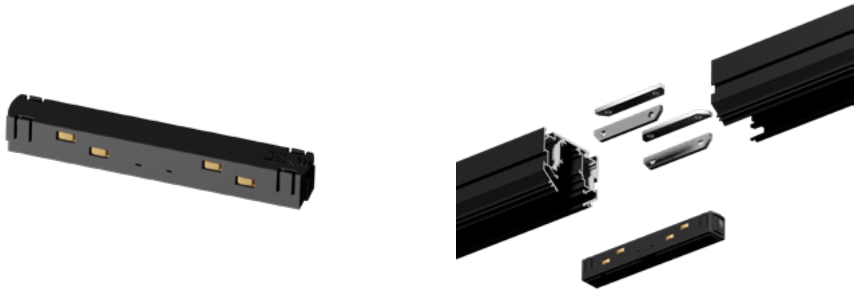

ПРЯМОЙ КОННЕКТОР TR23 **АРТ.28153**

Серия: TR23
Артикул: 28153
Входящее напряжение: 48V

Размер: 130x16x17 мм
Материал: Алюминий+Пластик
Цвет: Черный
IP: 20

Служит для передачи электропитания по прямой на стыке от запитанной системы к последующей

ГИБКИЙ КОННЕКТОР TR23 **АРТ.28151**

Серия: TR23
Артикул: 28151
Входящее напряжение: 48V

Размер: 372x17x17мм
Материал: Алюминий+Пластик
Цвет: Черный
IP: 20

Предназначен для передачи электропитания в угловых соединениях от запитанной системы к последующей

СВЕТИЛЬНИК ТРЕКОВЫЙ

TR23, арт. 28162

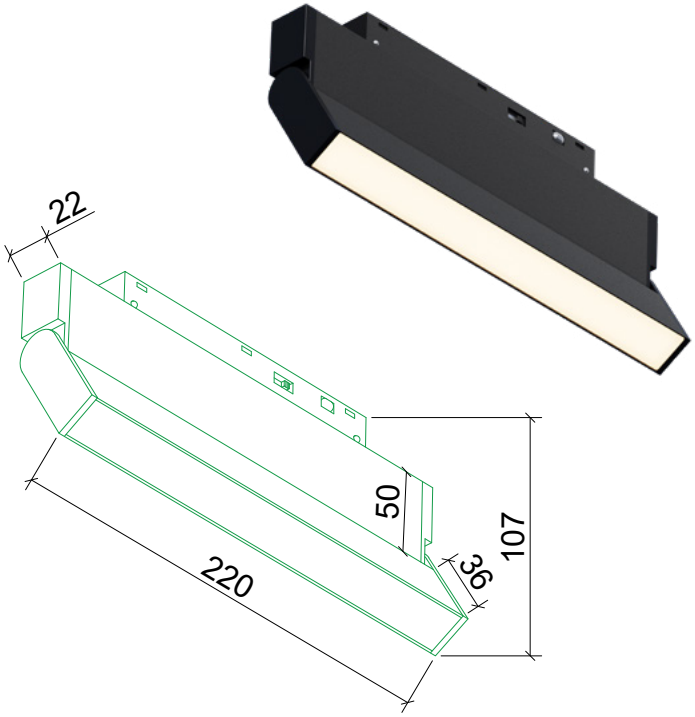

Серия: TR23
Артикул: 28162
Входящее напряжение: 48V
Мощность: 12W
Световой поток: 960Lm
Цветовая температура: 3000-4000-6000K
Угол рассеивания: 120°
CRI: >90
Размер: 220x22x107 мм
Материал: Алюминий+Пластик
Цвет: Черный
IP: 20

СВЕТИЛЬНИК ТРЕКОВЫЙ

TR23, арт. 28161

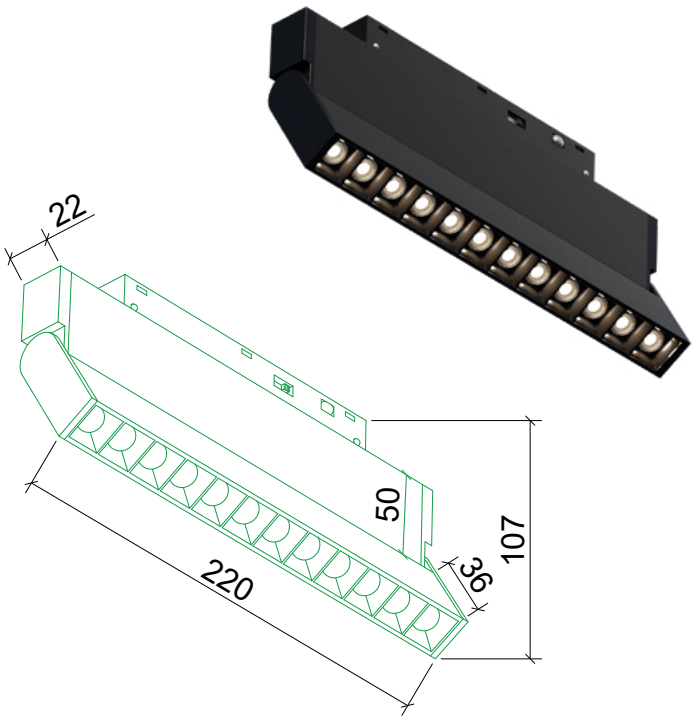

Серия: TR23
Артикул: 28161
Входящее напряжение: 48V
Мощность: 12W
Световой поток: 960Lm
Цветовая температура: 3000-4000-6000K
Угол рассеивания: 24°
CRI: >90
Размер: 220x22x107 мм
Материал: Алюминий+Пластик
Цвет: Черный
IP: 20

СВЕТИЛЬНИК ТРЕКОВЫЙ

TR23, арт. 28147

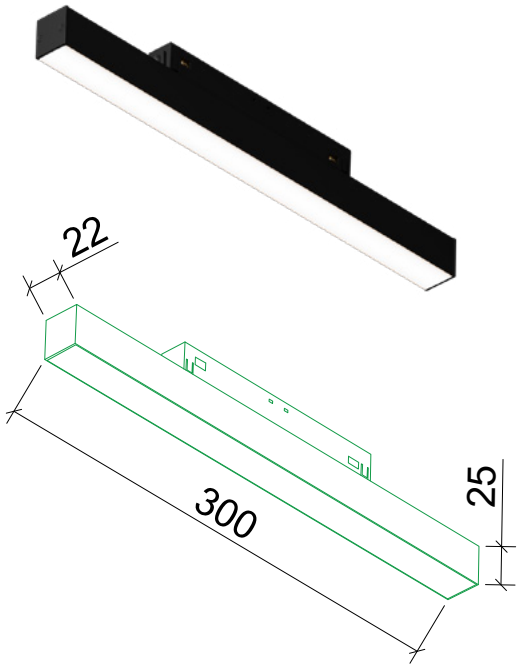

Серия: TR23
Артикул: 28147
Входящее напряжение: 48V
Мощность: 10W
Световой поток: 800Lm
Цветовая температура: 3000-4000-6000K
Угол рассеивания: 120°
CRI: >90
Размер: 300x22x25 мм
Материал: Алюминий+Пластик
Цвет: Черный
IP: 20

СВЕТИЛЬНИК ТРЕКОВЫЙ

TR23, арт. 28144

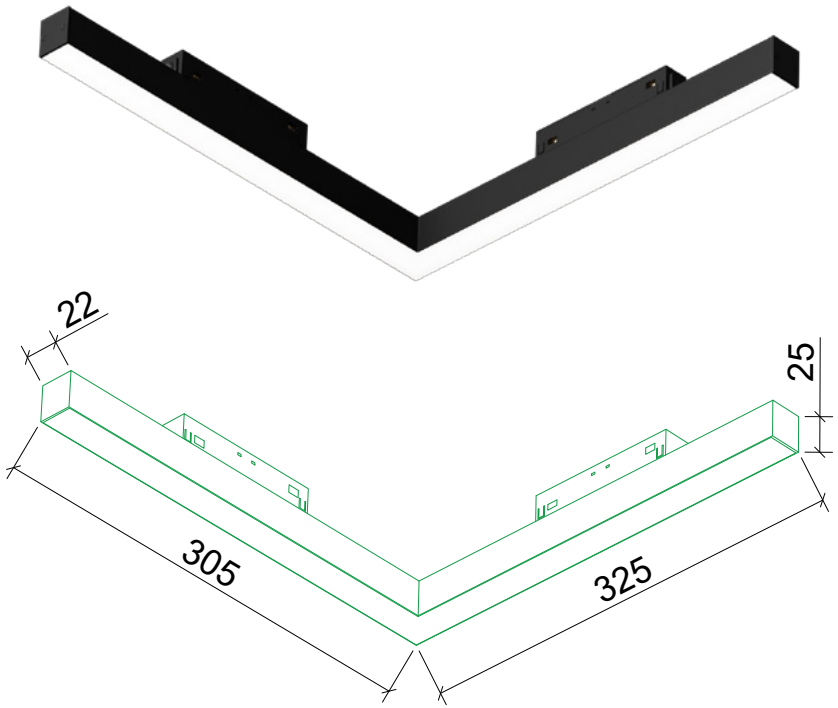

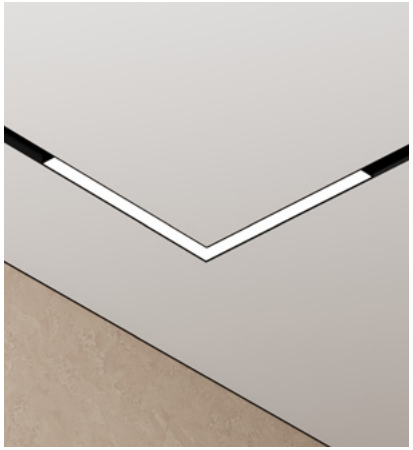

Серия: TR23
Артикул: 28144
Входящее напряжение: 48V
Мощность: 16W
Световой поток: 1280Lm
Цветовая температура: 3000-4000-6000K
Угол рассеивания: 120°
CRI: >90
Размер: 325x305x25 мм
Материал: Алюминий+Пластик
Цвет: Черный
IP: 20
**передает напряжение*

СВЕТИЛЬНИК ТРЕКОВЫЙ

TR23, арт. 28164

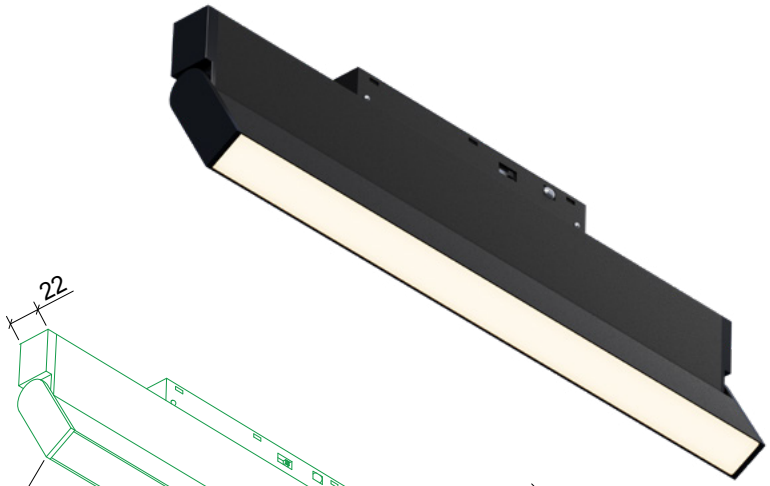

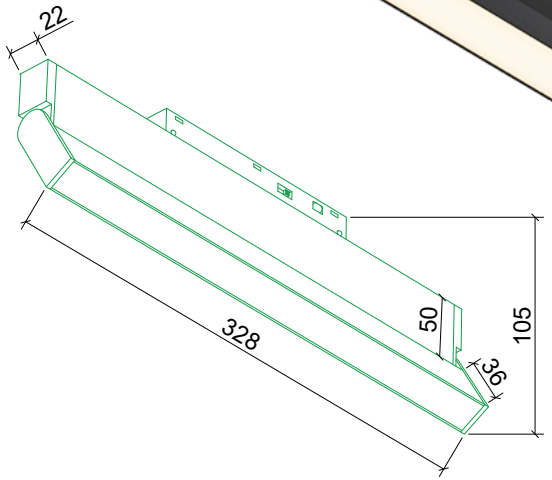

Серия: TR23
Артикул: 28164
Входящее напряжение: 48V
Мощность: 18W
Световой поток: 1440Lm
Цветовая температура: 3000-4000-6000K
Угол рассеивания: 120°
CRI: >90
Размер: 328x22x105 мм
Материал: Алюминий+Пластик
Цвет: Черный
IP: 20

СВЕТИЛЬНИК ТРЕКОВЫЙ

TR23, арт. 28163

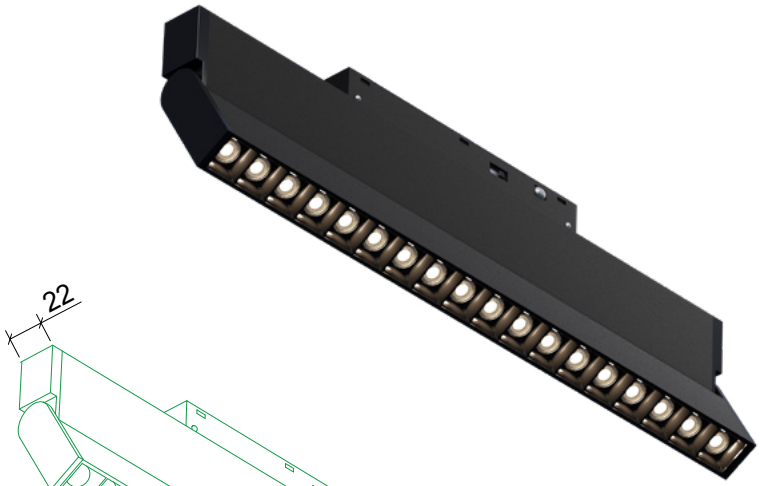

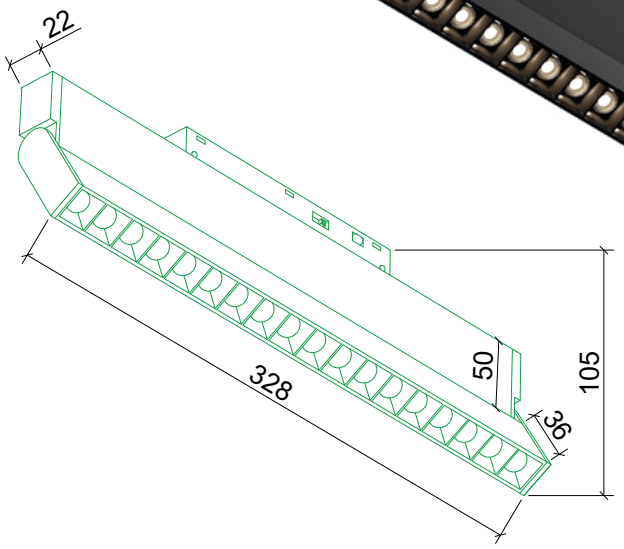

Серия: TR23
Артикул: 28163
Входящее напряжение: 48V
Мощность: 18W
Световой поток: 1440Lm
Цветовая температура: 3000-4000-6000K
Угол рассеивания: 24°
CRI: >90
Размер: 328x22x105 мм
Материал: Алюминий+Пластик
Цвет: Черный
IP: 20

СВЕТИЛЬНИК ТРЕКОВЫЙ

TR23, арт. 28146

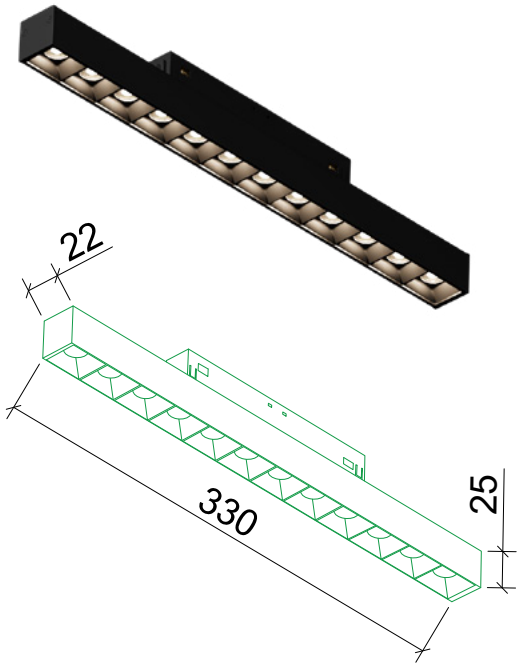

Серия: TR23
Артикул: 28146
Входящее напряжение: 48V
Мощность: 18W
Световой поток: 1440Lm
Цветовая температура: 3000-4000-6000K
Угол рассеивания: 24°
CRI: >90
Размер: 330x22x25 мм
Материал: Алюминий+Пластик
Цвет: Черный
IP: 20

СВЕТИЛЬНИК ТРЕКОВЫЙ

TR23, арт. 28159

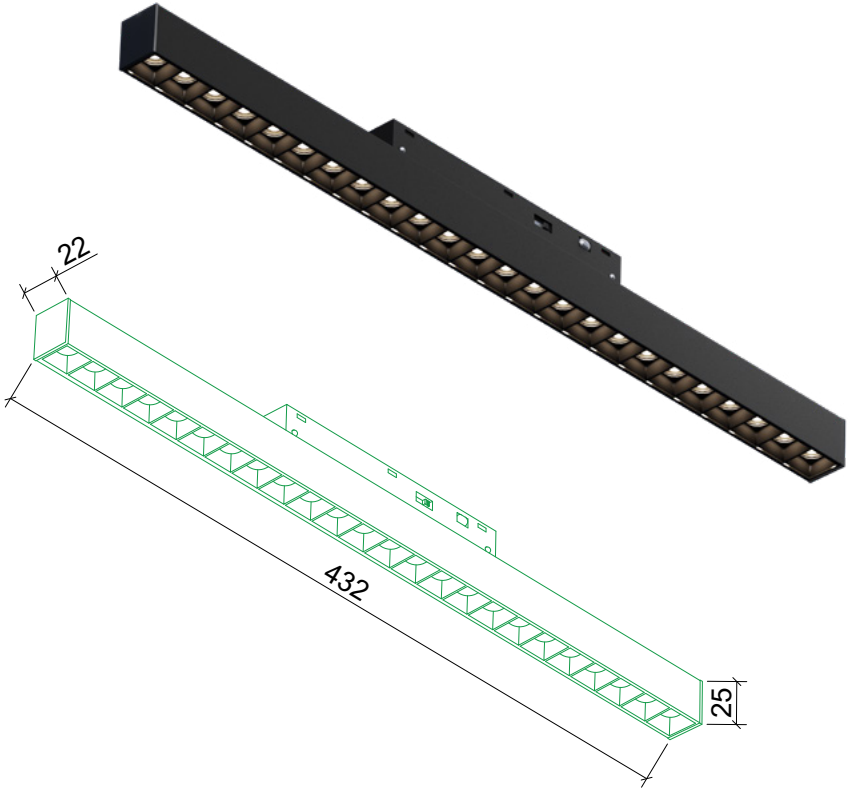

Серия: TR23
Артикул: 28159
Входящее напряжение: 48V
Мощность: 24W
Световой поток: 1920Lm
Цветовая температура: 3000-4000-6000K
Угол рассеивания: 24°
CRI: >90
Размер: 432x22x25 мм
Материал: Алюминий+Пластик
Цвет: Черный
IP: 20

СВЕТИЛЬНИК ТРЕКОВЫЙ

TR23, арт. 28148

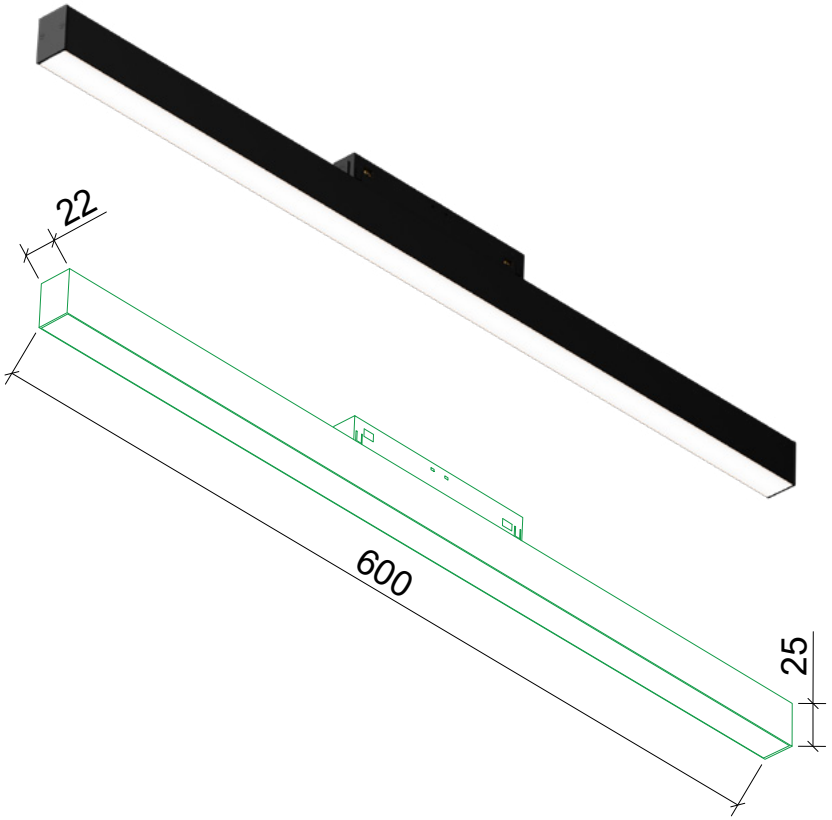

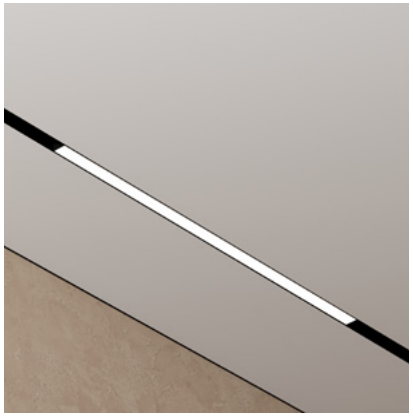

Серия: TR23
Артикул: 28148
Входящее напряжение: 48V
Мощность: 20W
Световой поток: 1600Lm
Цветовая температура: 3000-4000-6000K
Угол рассеивания: 120°
CRI: >90
Размер: 600x22x25 мм
Материал: Алюминий+Пластик
Цвет: Черный
IP: 20

СВЕТИЛЬНИК ТРЕКОВЫЙ

TR23, арт. 28160

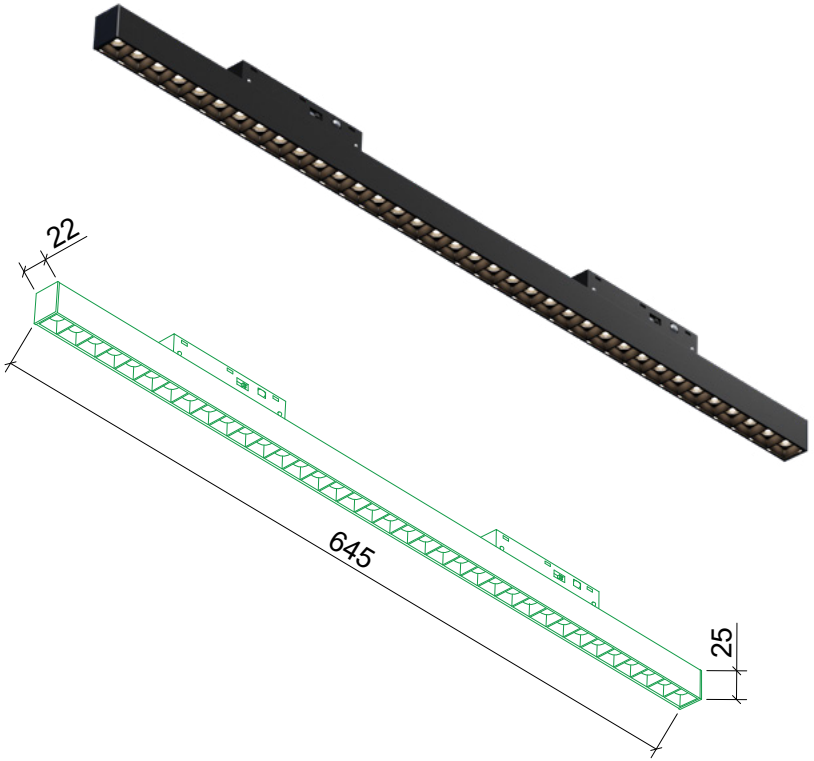

Серия: TR23
Артикул: 28160
Входящее напряжение: 48V
Мощность: 36W
Световой поток: 2880Lm
Цветовая температура: 3000-4000-6000K
Угол рассеивания: 24°
CRI: >90
Размер: 645x22x25 мм
Материал: Алюминий+Пластик
Цвет: Черный
IP: 20

СВЕТИЛЬНИК ТРЕКОВЫЙ

TR23, арт. 28145

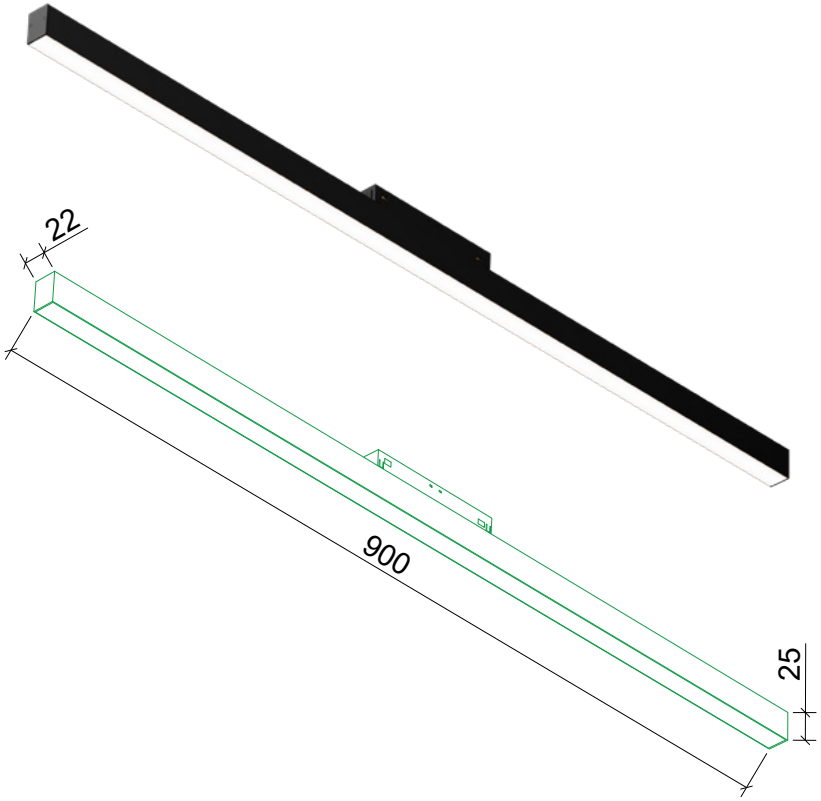

Серия: TR23
Артикул: 28145
Входящее напряжение: 48V
Мощность: 30W
Световой поток: 2400Lm
Цветовая температура: 3000-4000-6000K
Угол рассеивания: 120°
CRI: >90
Размер: 900x22x25 мм
Материал: Алюминий+Пластик
Цвет: Черный
IP: 20

СВЕТИЛЬНИК ТРЕКОВЫЙ

TR23, арт. 28156

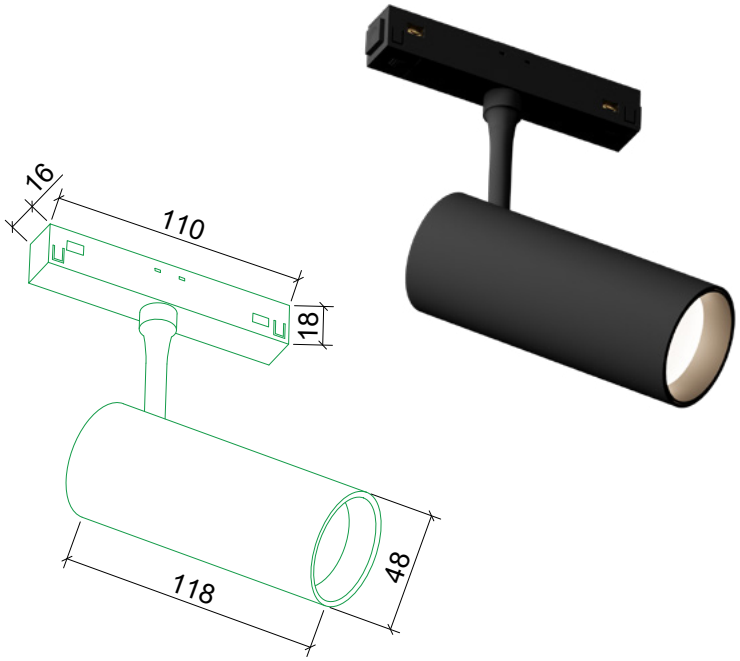

Серия: TR23
Артикул: 28156
Входящее напряжение: 48V
Мощность: 12W
Световой поток: 960Lm
Цветовая температура: 3000-4000-6000K
Угол рассеивания: 24°
CRI: >90
Размер: Ø 48x118 мм
Материал: Алюминий+Пластик
Цвет: Черный
IP: 20

СВЕТИЛЬНИК ТРЕКОВЫЙ

TR23, арт. 28157

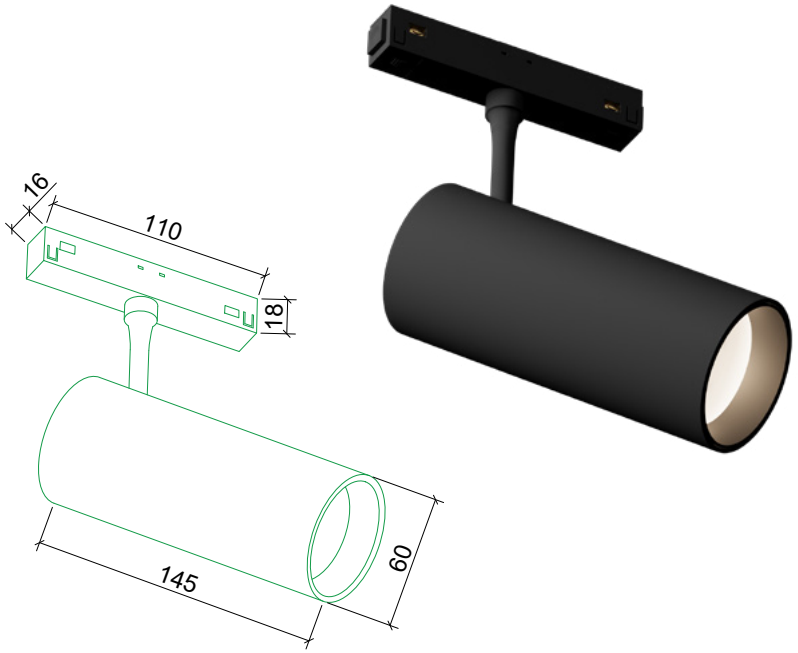

Серия: TR23
Артикул: 28157
Входящее напряжение: 48V
Мощность: 20W
Световой поток: 1600Lm
Цветовая температура: 3000-4000-6000K
Угол рассеивания: 24°
CRI: >90
Размер: Ø 60x145 мм
Материал: Алюминий+Пластик
Цвет: Черный
IP: 20

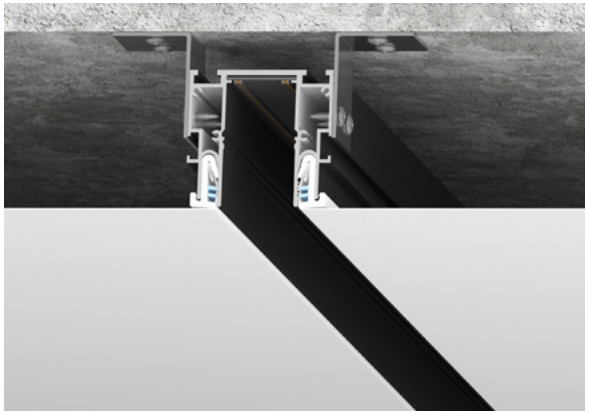

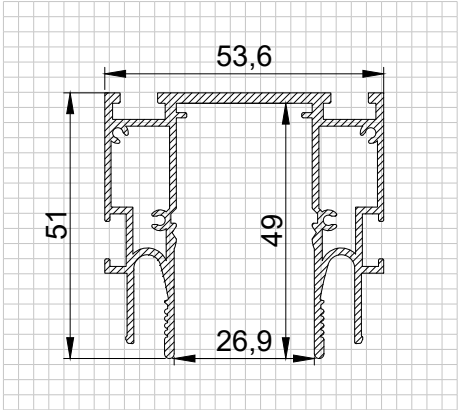

СИСТЕМА CLAMP TRACK 25

Серия: TR25
Входящее напряжение: 220V
Длина: 2 м; 3 м
Материал: Алюминий
Цвет: Черный/белый

В комплекте: торцевые заглушки и вставка Clamp для фиксации полотна.

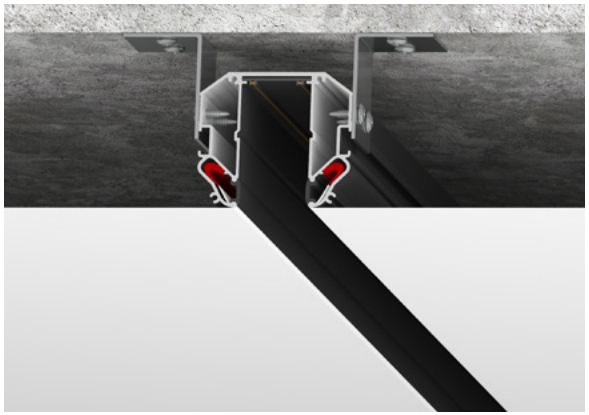

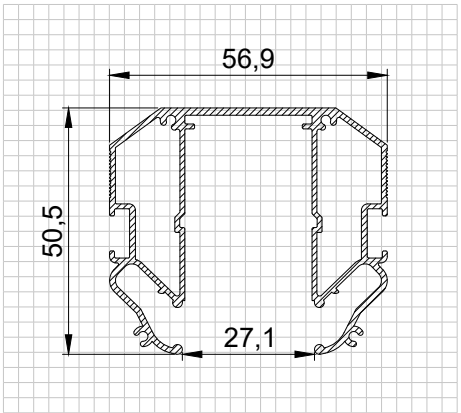

СИСТЕМА LUMFER TRACK 25 LIGHT

Серия: TR25
Входящее напряжение: 220V
Длина: 2 м
Материал: Алюминий
Цвет: Черный

В комплекте: торцевые заглушки и вставка ПВХ для маскировки фиксации гарпуна с полотном

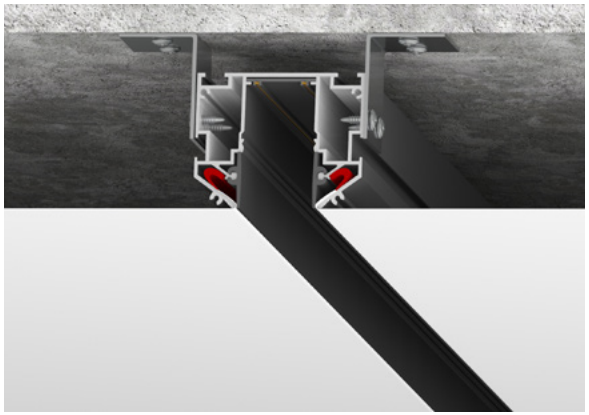

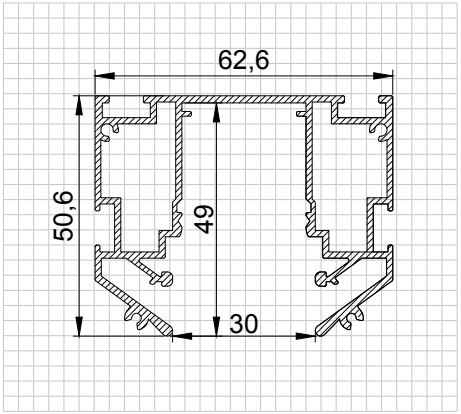

СИСТЕМА LUMFER TRACK 25

Серия: TR25
Входящее напряжение: 220V
Длина: 2 м; 3 м
Материал: Алюминий
Цвет: Черный/белый

В комплекте: торцевые заглушки и вставка ПВХ для маскировки фиксации гарпуна с полотном

Токопроводящие элементы 220V

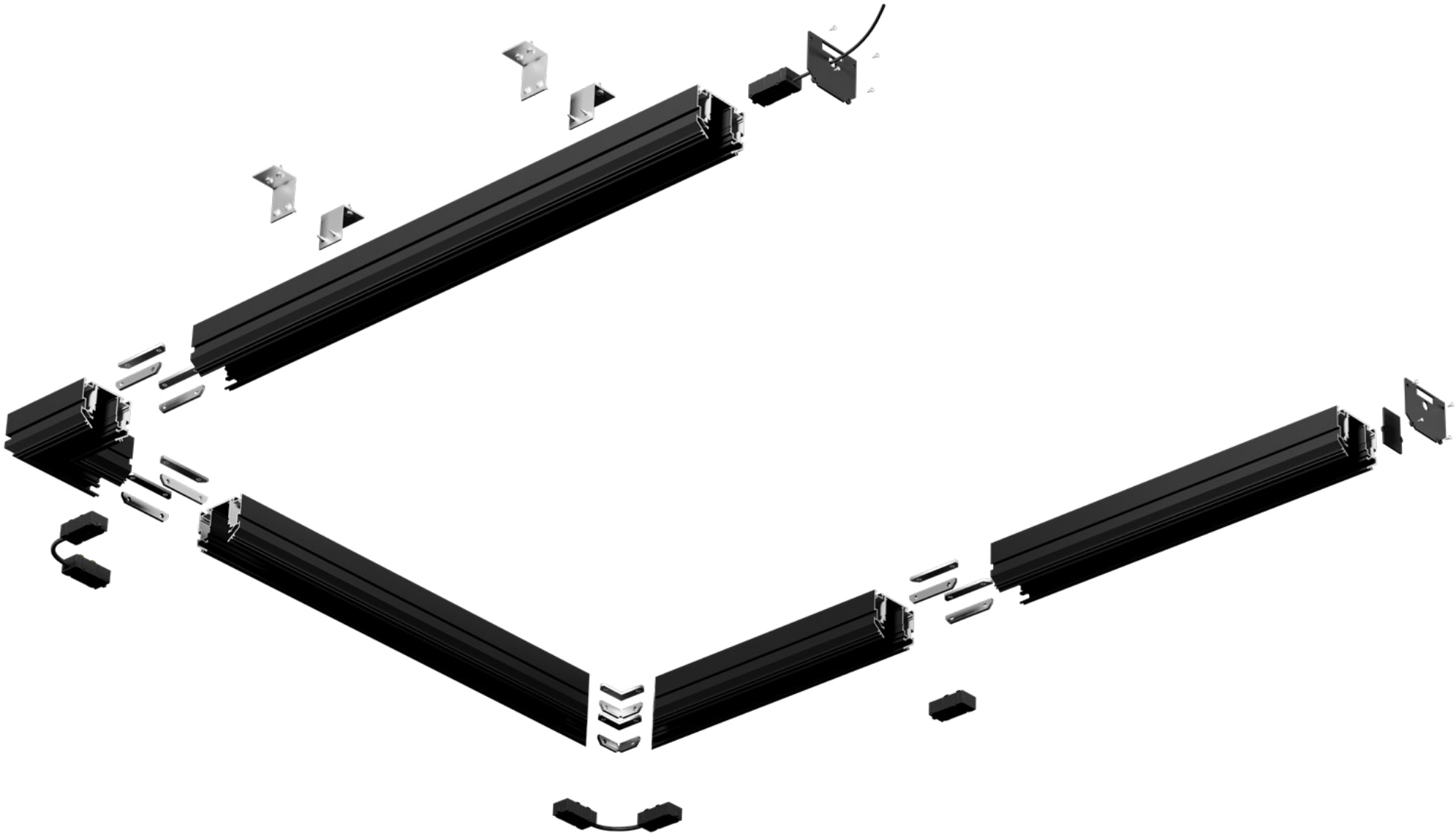

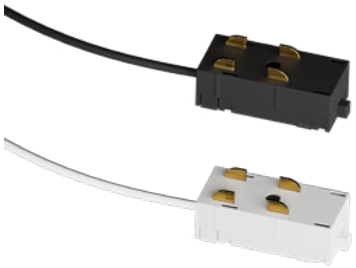

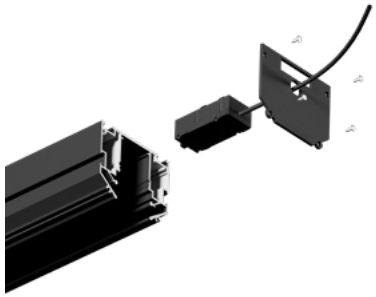

КОННЕКТОР ПИТАНИЯ TR25 **АРТ. 29152 / 30007**

Серия: TR25
Артикул: 29152 Цвет: Черный
Артикул: 30007 Цвет: Белый
Входящее напряжение: 220V

Размер: 350x25x20 мм
Материал: Алюминий+Пластик
IP: 20

Устанавливается в произвольном месте системы для подачи электропитания

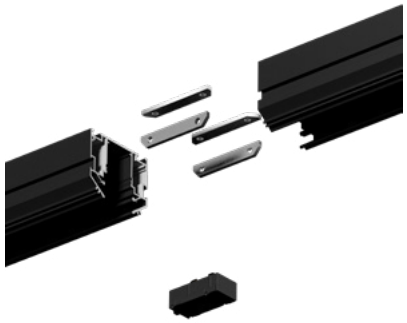

ПРЯМОЙ КОННЕКТОР TR25 **АРТ. 29153 / 30008**

Серия: TR25
Артикул: 29153 Цвет: Черный
Артикул: 30008 Цвет: Белый
Входящее напряжение: 220V

Размер: 45x25x20 мм
Материал: Алюминий+Пластик
IP: 20

Служит для передачи электропитания по прямой на стыке от запитанной системы к последующей

ГИБКИЙ КОННЕКТОР TR25 **АРТ. 29151/ 30009**

Серия: TR25
Артикул: 29151 Цвет: Черный
Артикул: 30009 Цвет: Белый
Входящее напряжение: 220V

Размер: 45x25x20 мм
Материал: Алюминий+Пластик
IP: 20

Предназначен для передачи электропитания в угловых соединениях от запитанной системы к последующей

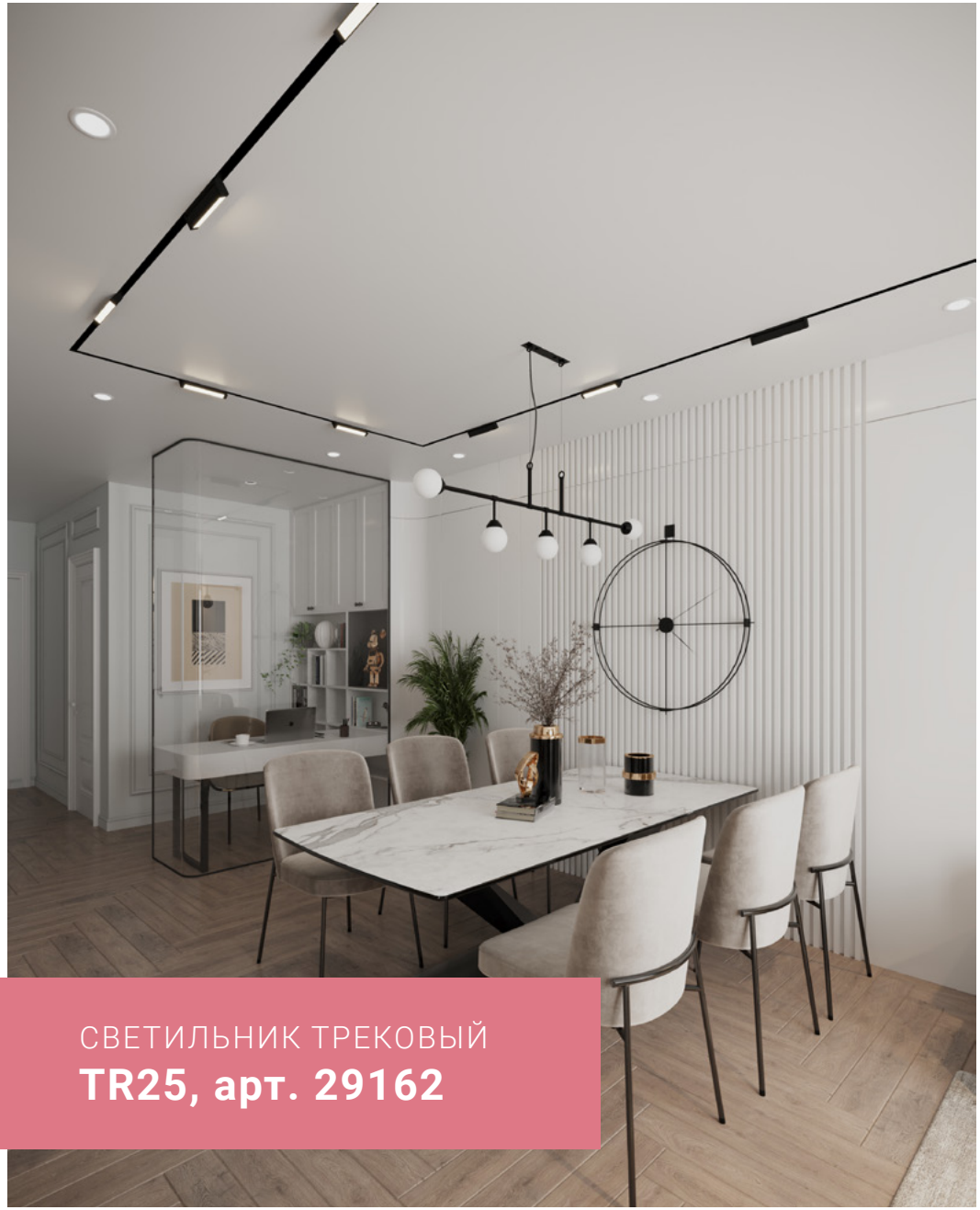

СВЕТИЛЬНИК ТРЕКОВЫЙ

TR25, арт. 29162

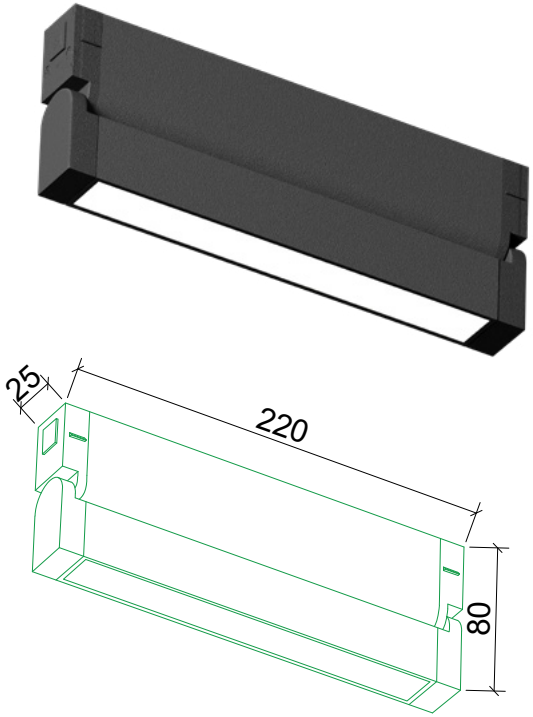

Серия: TR25
Артикул: 29162
Входящее напряжение: 220V
Мощность: 9W
Световой поток: 720Lm
Цветовая температура: 3000-4000-6000K
Угол рассеивания: 120°
CRI: >90
Размер: 220x25x80 мм
Материал: Алюминий+Пластик
Цвет: Черный
IP: 20

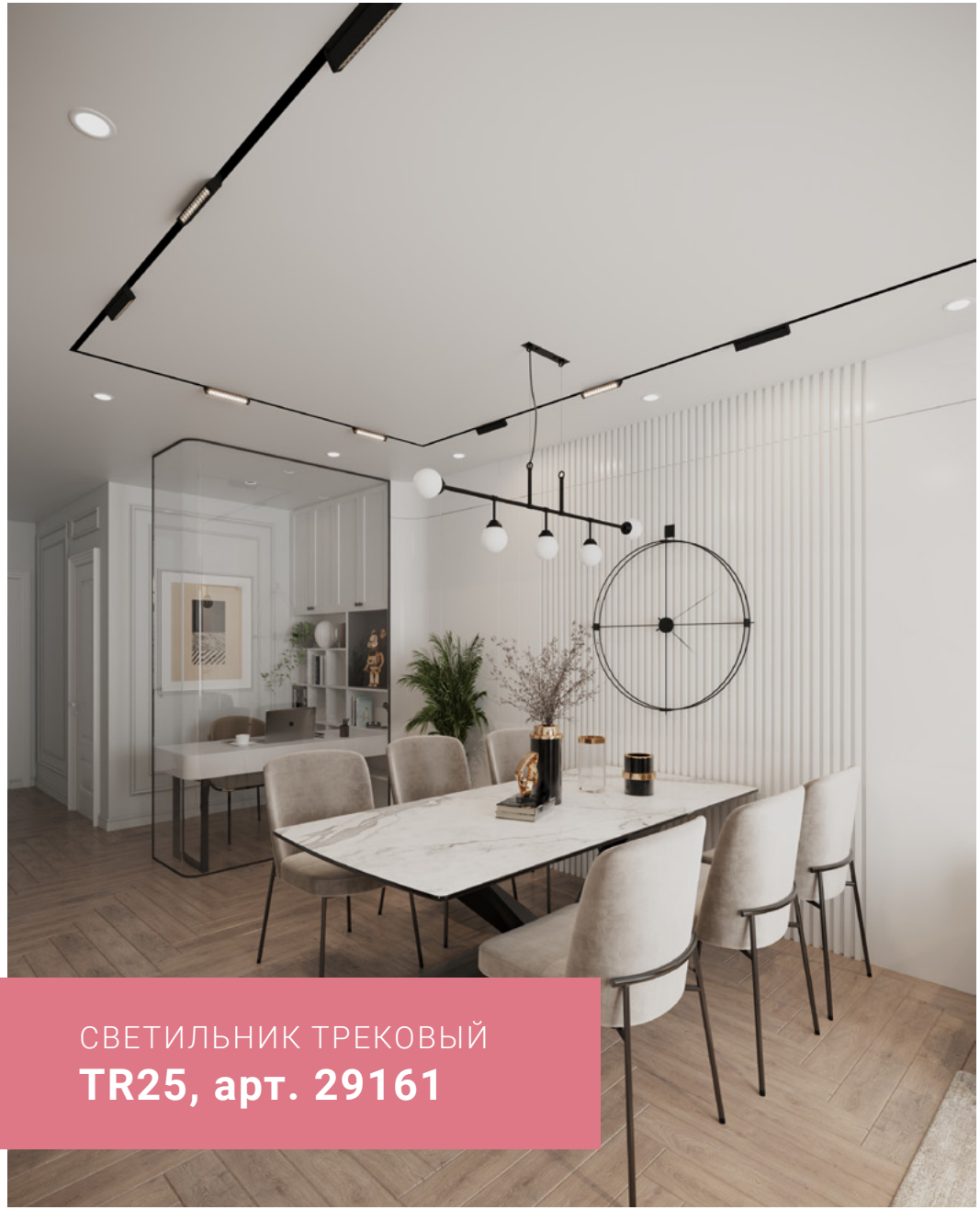

СВЕТИЛЬНИК ТРЕКОВЫЙ

TR25, арт. 29161

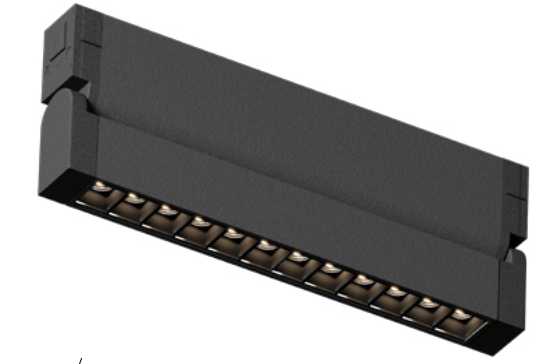

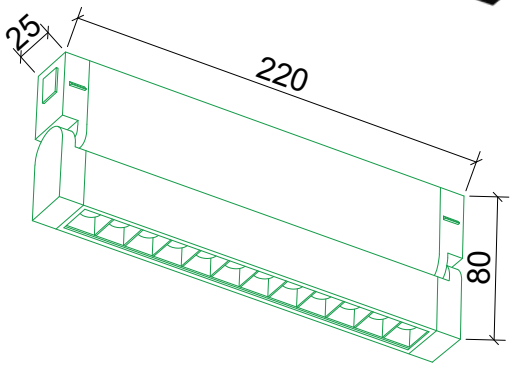

Серия: TR25
Артикул: 29161
Входящее напряжение: 220V
Мощность: 9W
Световой поток: 720Lm
Цветовая температура: 3000-4000-6000K
Угол рассеивания: 24°
CRI: >90
Размер: 220x25x80 мм
Материал: Алюминий+Пластик
Цвет: Черный
IP: 20

СВЕТИЛЬНИК ТРЕКОВЫЙ

TR25, арт. 29147

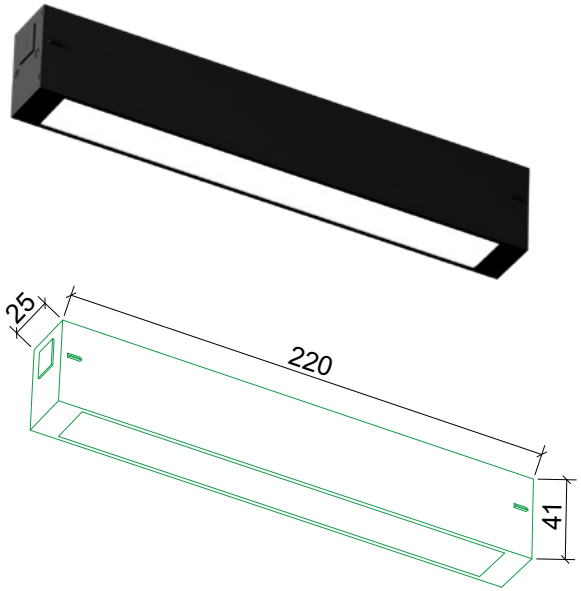

Серия: TR25
Артикул: 29147
Входящее напряжение: 220V
Мощность: 9W
Световой поток: 720Lm
Цветовая температура: 3000-4000-6000K
Угол рассеивания: 120°
CRI: >90
Размер: 220x25x41 мм
Материал: Алюминий+Пластик
Цвет: Черный
IP: 20

СВЕТИЛЬНИК ТРЕКОВЫЙ

TR25, арт. 29146

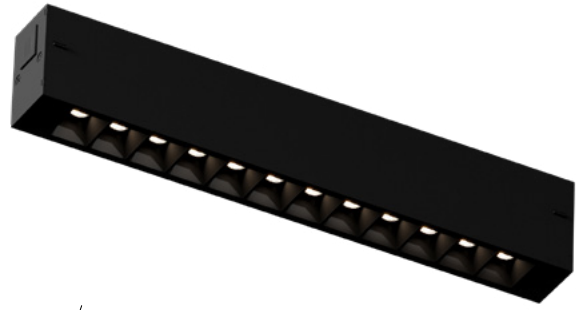

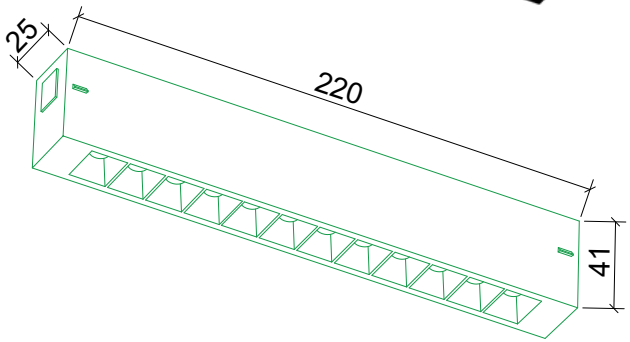

Серия: TR25
Артикул: 29146
Входящее напряжение: 220V
Мощность: 9W
Световой поток: 720Lm
Цветовая температура: 3000-4000-6000K
Угол рассеивания: 24°
CRI: >90
Размер: 220x25x41 мм
Материал: Алюминий+Пластик
Цвет: Черный
IP: 20

СВЕТИЛЬНИК ТРЕКОВЫЙ

TR25, арт. 29144

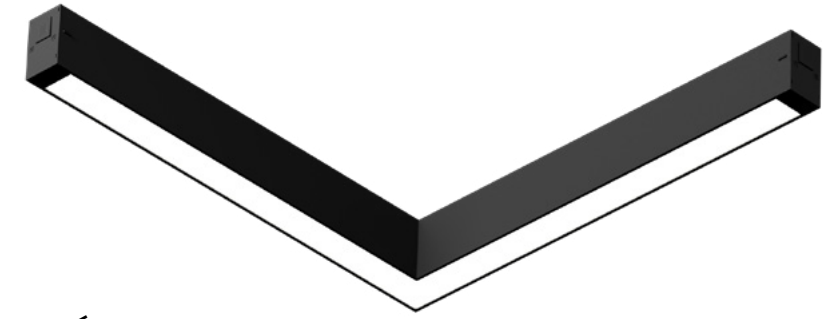

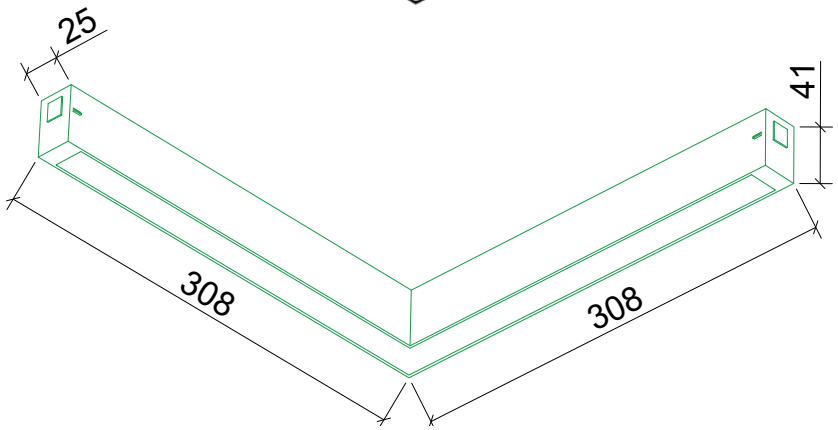

Серия: TR25
Артикул: 29144
Входящее напряжение: 220V
Мощность: 18W
Световой поток: 1440Lm
Цветовая температура: 3000-4000-6000K
Угол рассеивания: 120°
CRI: >90
Размер: 308x308x41 мм
Материал: Алюминий+Пластик
Цвет: Черный
IP: 20
**передает напряжение*

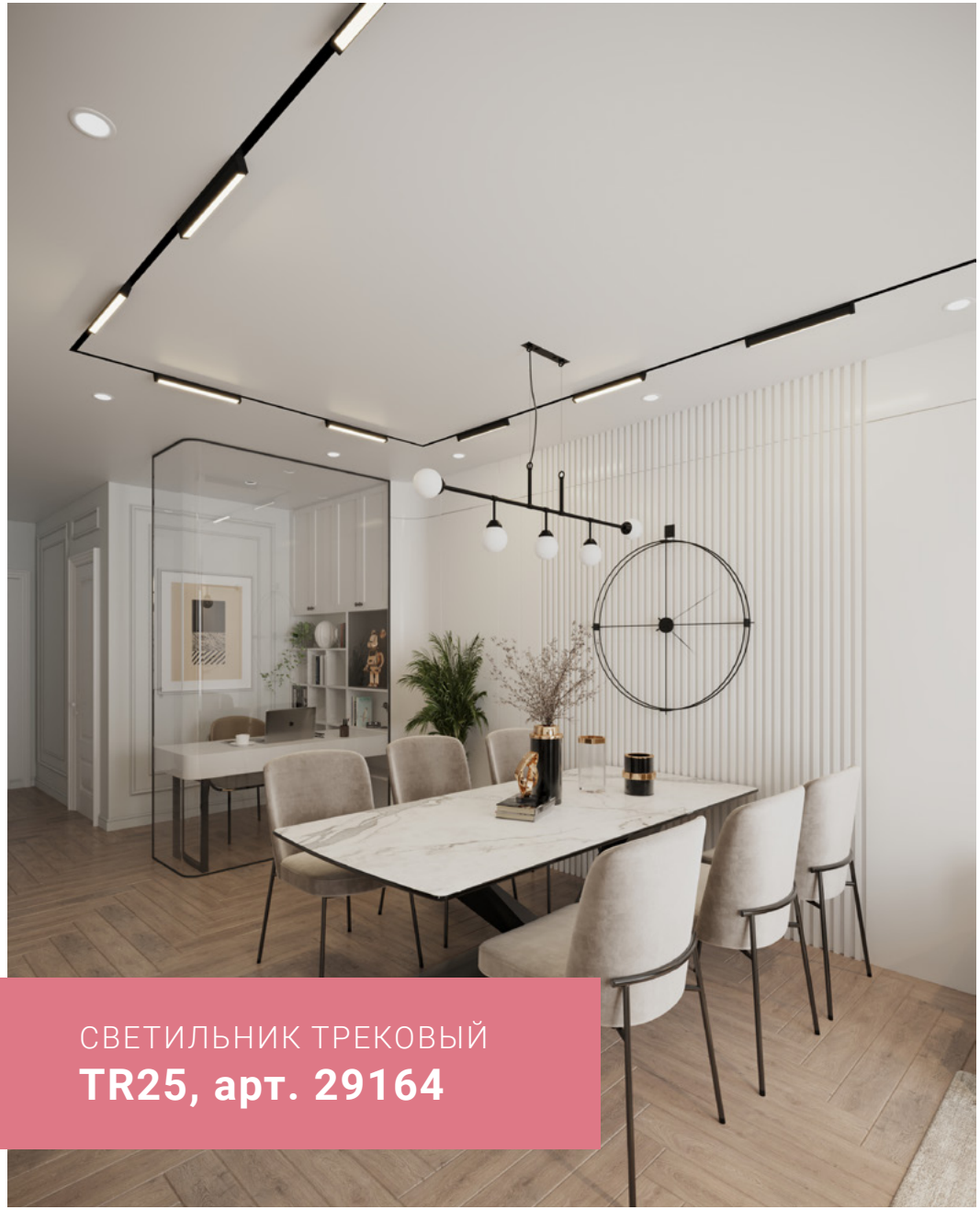

СВЕТИЛЬНИК ТРЕКОВЫЙ

TR25, арт. 29164

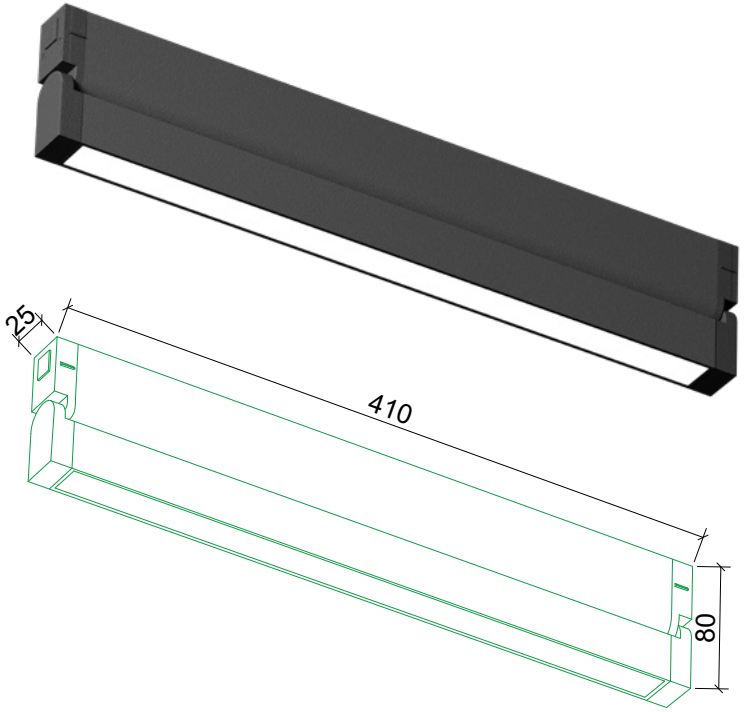

Серия: TR25
Артикул: 29164
Входящее напряжение: 220V
Мощность: 18W
Световой поток: 1440Lm
Цветовая температура: 3000-4000-6000K
Угол рассеивания: 120°
CRI: >90
Размер: 410x25x80 мм
Материал: Алюминий+Пластик
Цвет: Черный
IP: 20

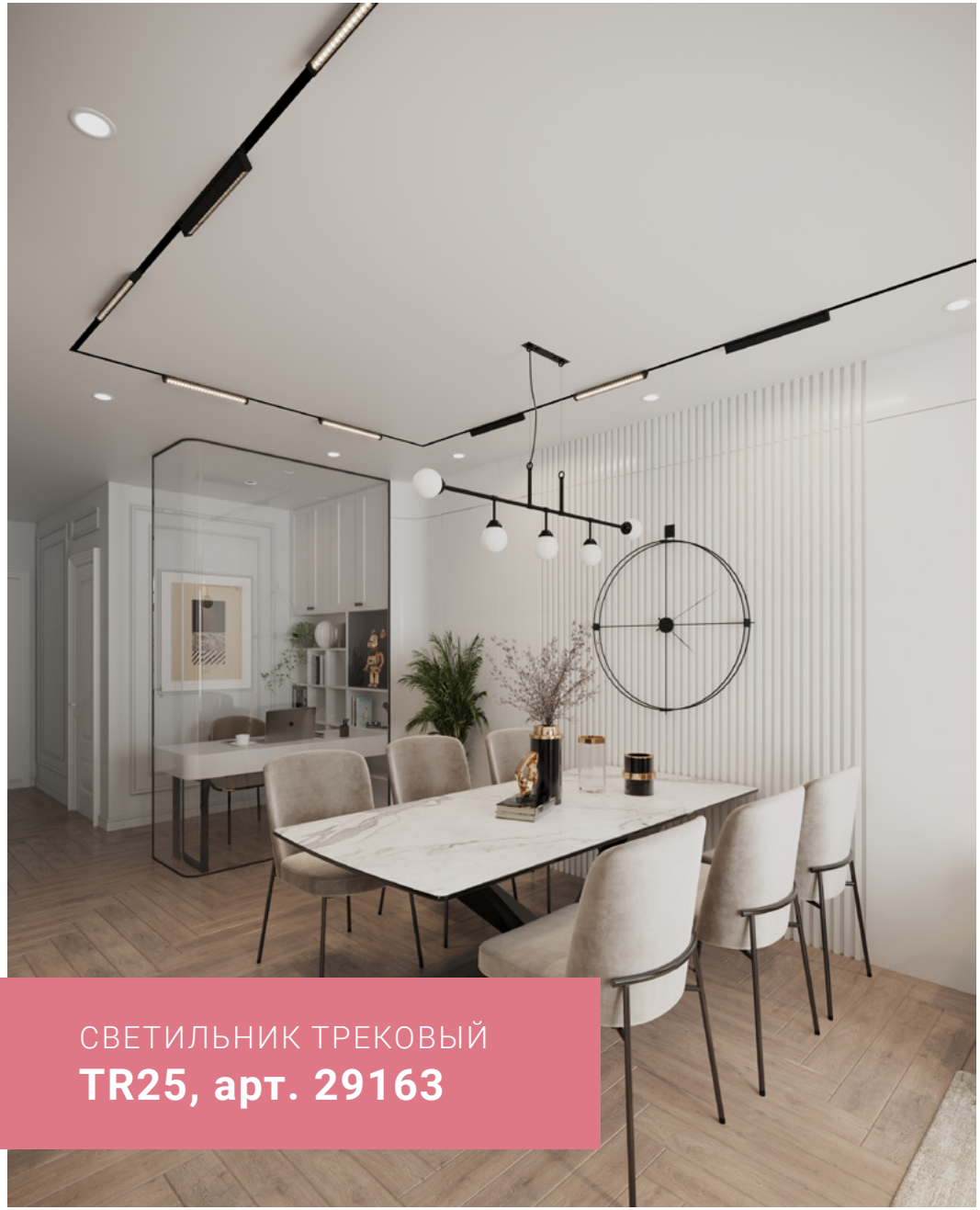

СВЕТИЛЬНИК ТРЕКОВЫЙ

TR25, арт. 29163

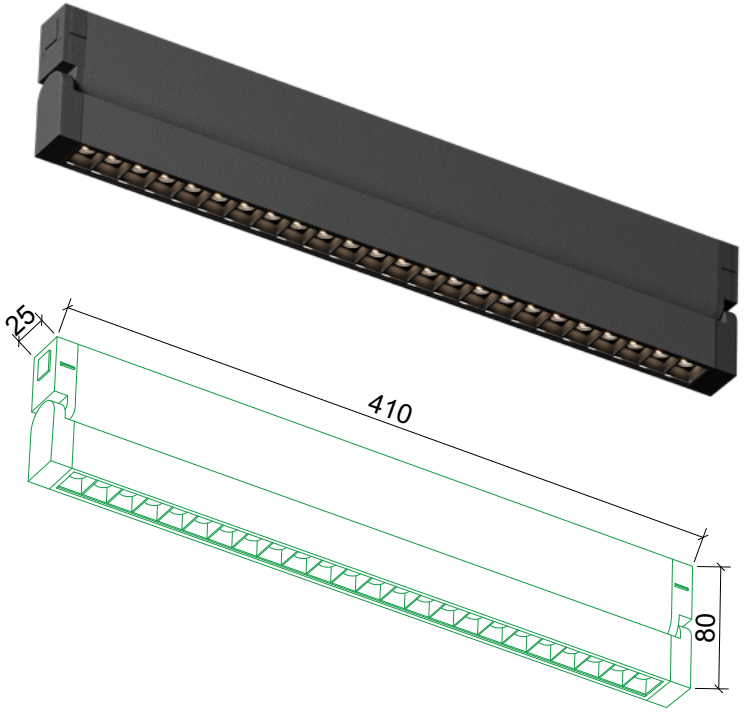

Серия: TR25
Артикул: 29163
Входящее напряжение: 220V
Мощность: 18W
Световой поток: 1440Lm
Цветовая температура: 3000-4000-6000K
Угол рассеивания: 24°
CRI: >90
Размер: 410x25x80 мм
Материал: Алюминий+Пластик
Цвет: Черный
IP: 20

СВЕТИЛЬНИК ТРЕКОВЫЙ

TR25, арт. 29148

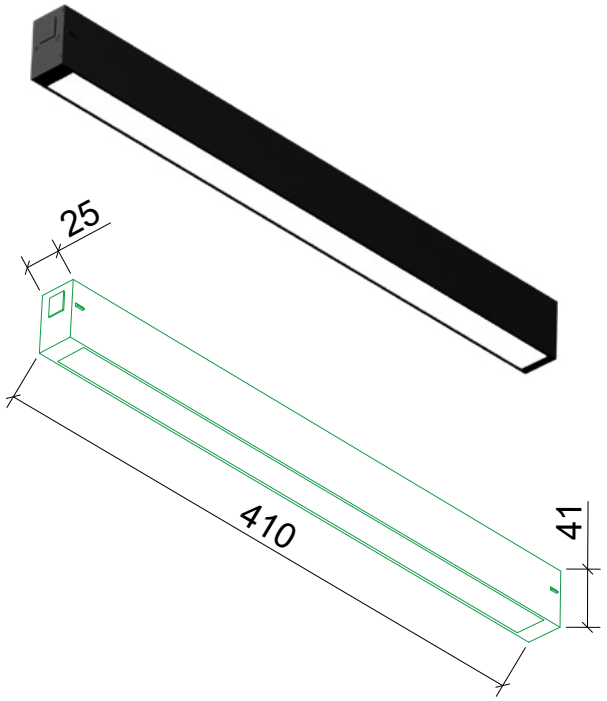

Серия: TR25
Артикул: 29148
Входящее напряжение: 220V
Мощность: 18W
Световой поток: 1440Lm
Цветовая температура: 3000-4000-6000K
Угол рассеивания: 120°
CRI: >90
Размер: 410x25x41 мм
Материал: Алюминий+Пластик
Цвет: Черный
IP: 20

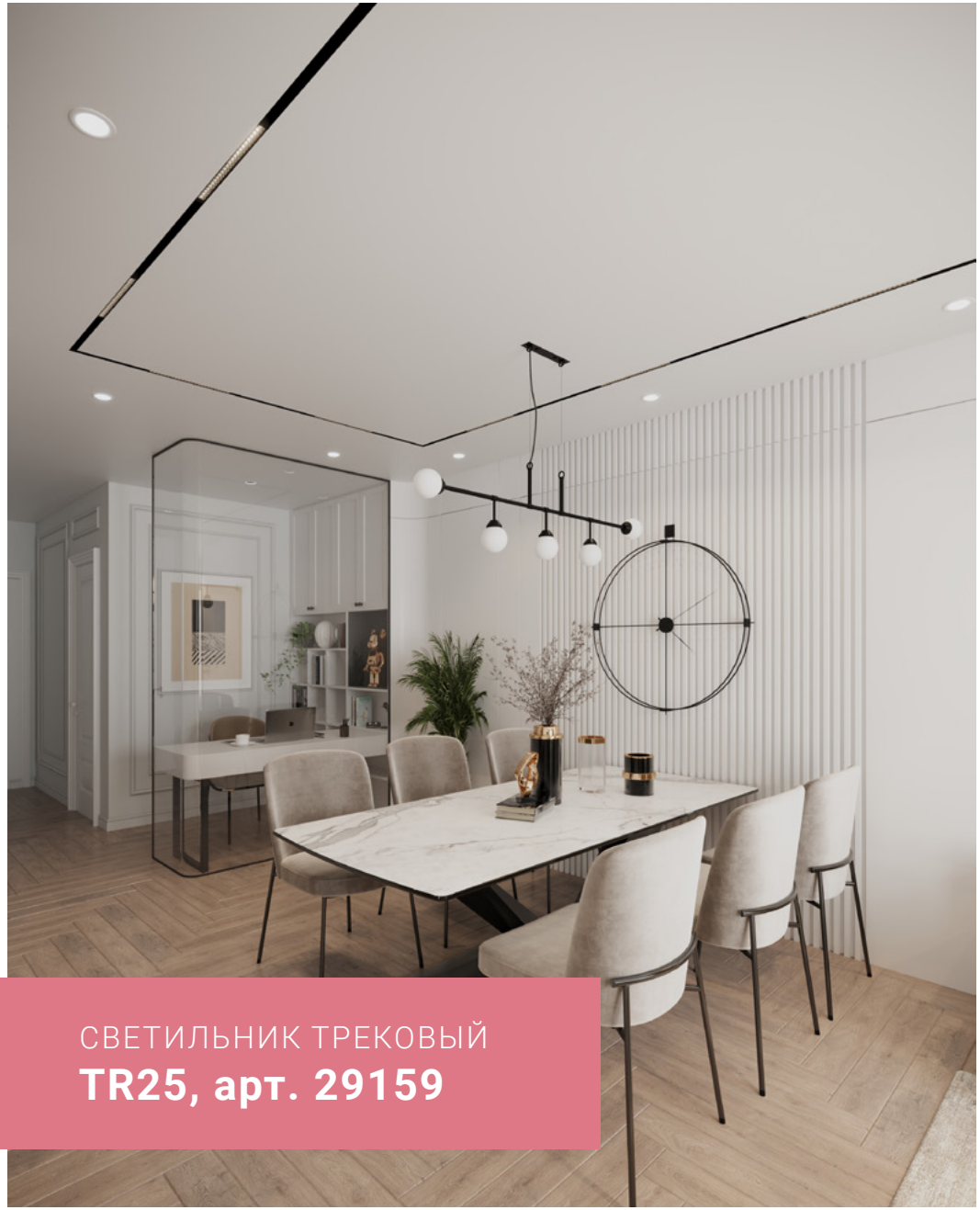

СВЕТИЛЬНИК ТРЕКОВЫЙ

TR25, арт. 29159

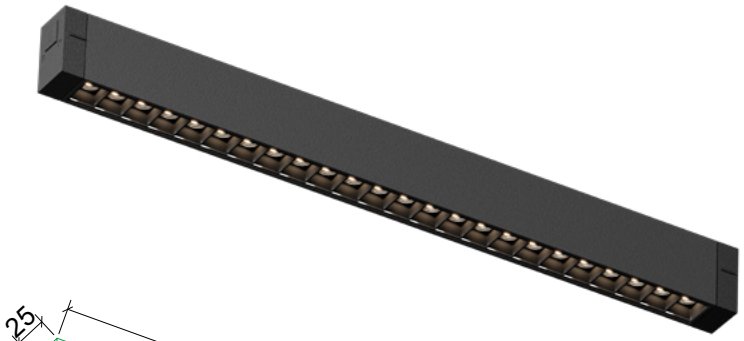

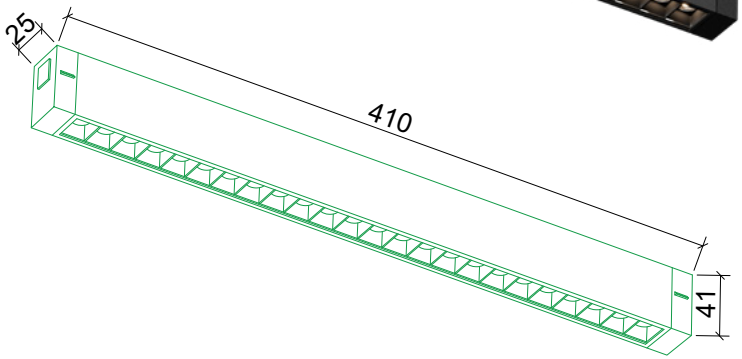

Серия: TR25
Артикул: 29159
Входящее напряжение: 220V
Мощность: 18W
Световой поток: 1440Lm
Цветовая температура: 3000-4000-6000K
Угол рассеивания: 24°
CRI: >90
Размер: 410x25x41 мм
Материал: Алюминий+Пластик
Цвет: Черный
IP: 20

СВЕТИЛЬНИК ТРЕКОВЫЙ

TR25, арт. 29145

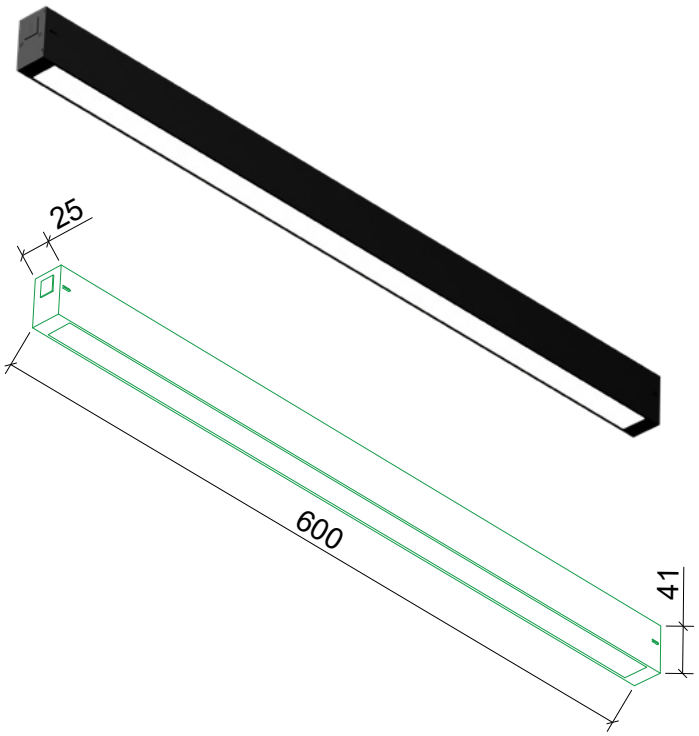

Серия: TR25
Артикул: 29145
Входящее напряжение: 220V
Мощность: 27W
Световой поток: 2160Lm
Цветовая температура: 3000-4000-6000K
Угол рассеивания: 120°
CRI: >90
Размер: 600x25x41 мм
Материал: Алюминий+Пластик
Цвет: Черный
IP: 20

СВЕТИЛЬНИК ТРЕКОВЫЙ

TR25, арт. 29156

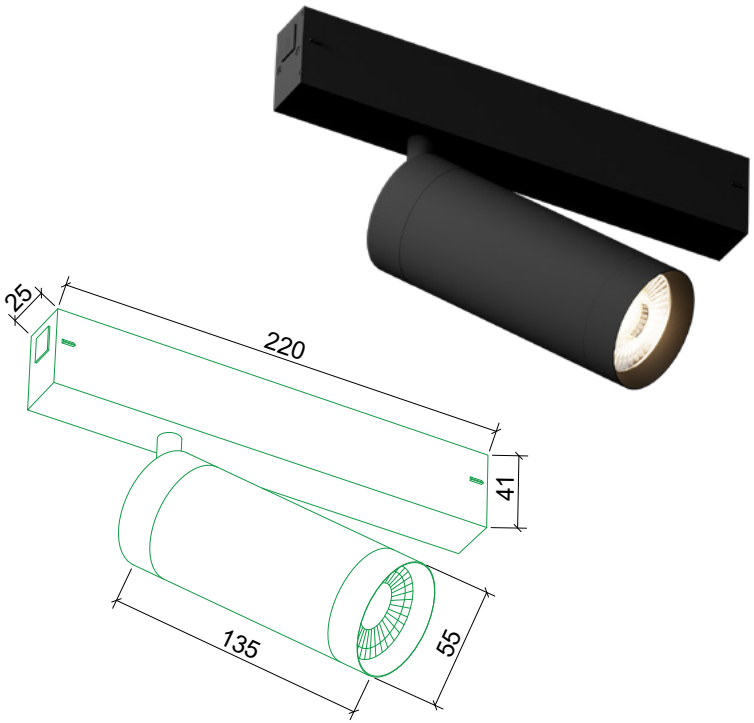

Серия: TR25
Артикул: 29156
Входящее напряжение: 220V
Мощность: 10W
Световой поток: 800Lm
Цветовая температура: 3000-4000-6000K
Угол рассеивания: 36°
CRI: >90
Размер: Ø 55x135 мм
Материал: Алюминий+Пластик
Цвет: Черный
IP: 20

СВЕТИЛЬНИК ТРЕКОВЫЙ

TR25, арт. 29157

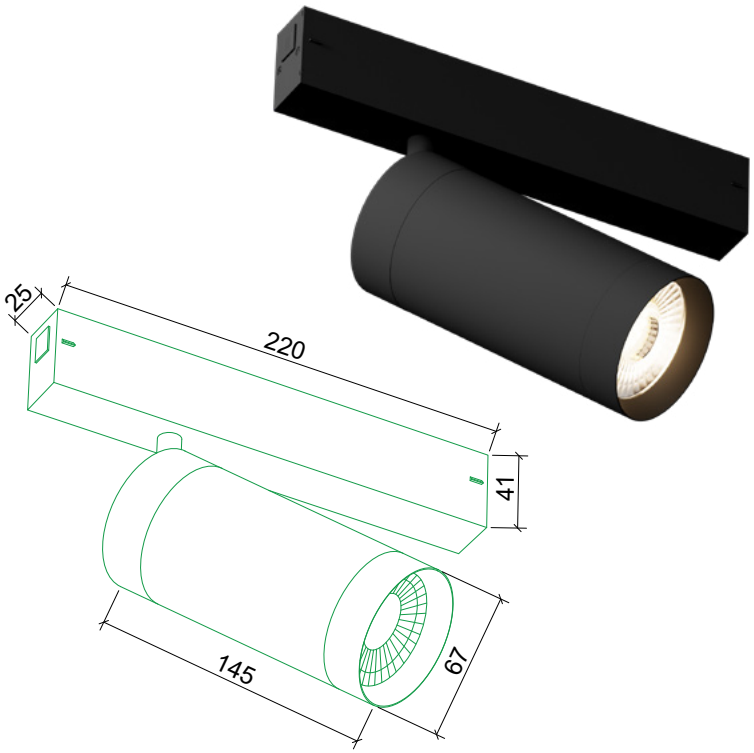

Серия: TR25
Артикул: 29157
Входящее напряжение: 220V
Мощность: 20W
Световой поток: 1600Lm
Цветовая температура: 3000-4000-6000K
Угол рассеивания: 36°
CRI: >90
Размер: Ø 67x145мм
Материал: Алюминий+Пластик
Цвет: Черный
IP: 20

LumFer
Design&Style
+7 (903) 127-57-57
sales@lumfer.com
lumfer.ru